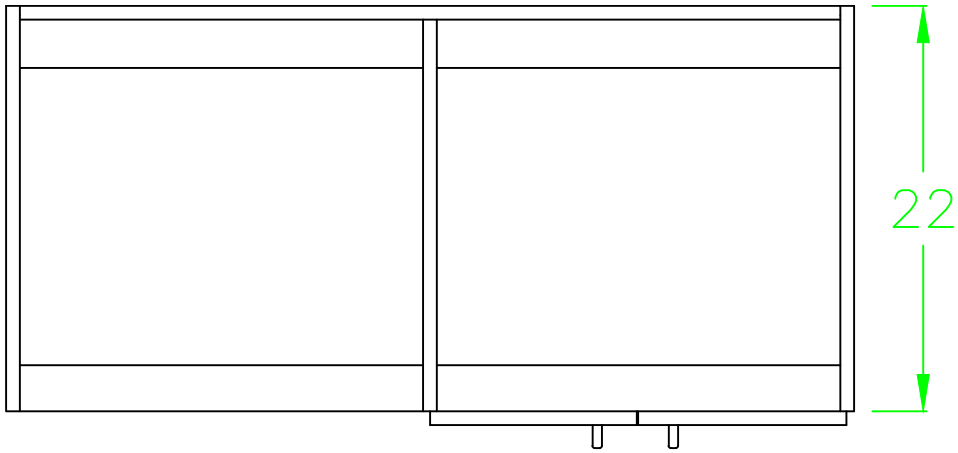
22

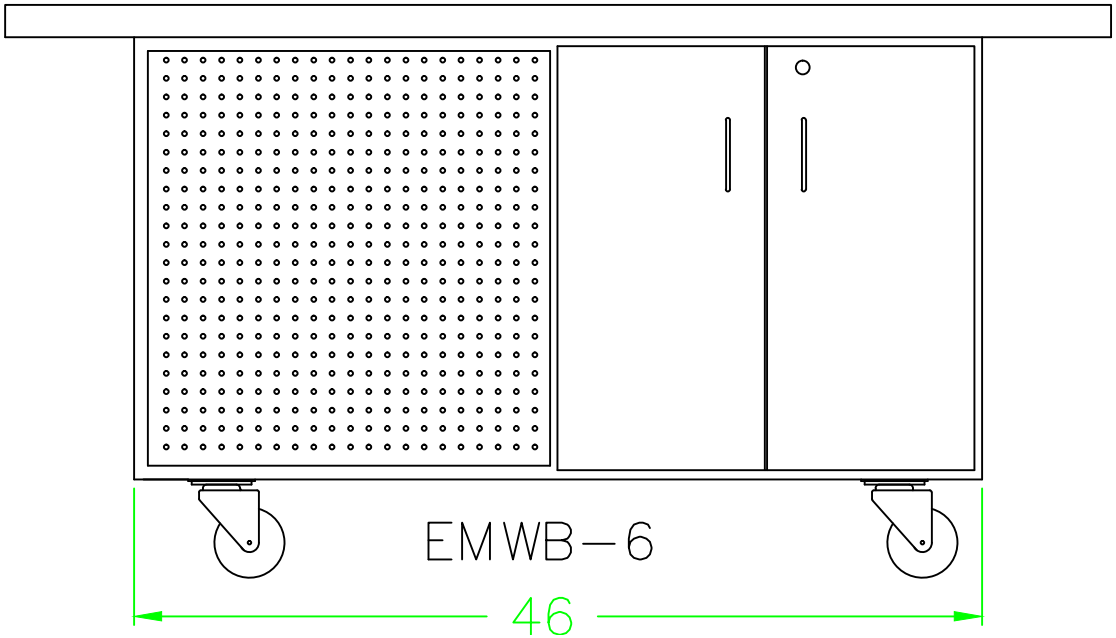
EMWB-6
46

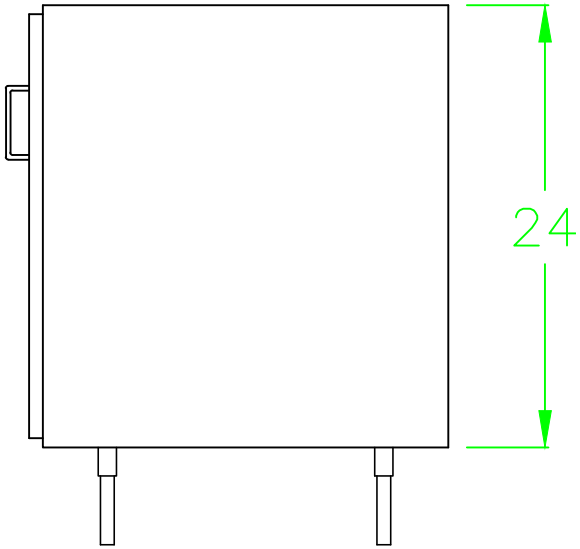
24